AVERTISSEMENT :

En sortie d'usine, tous nos moteurs/régulateurs sont tarés à 50% d'ouverture.
Par conséquent, si vous souhaitez motoriser votre vanne, avant tout montage et branchement du moteur, il vous faudra veiller à ce que la vanne soit également positionnée à 50% d'ouverture.
Pour ce faire, suivez les instructions ci-dessous. (page 1 pour une vanne 3 voies, page 2 pour une 4 voies)

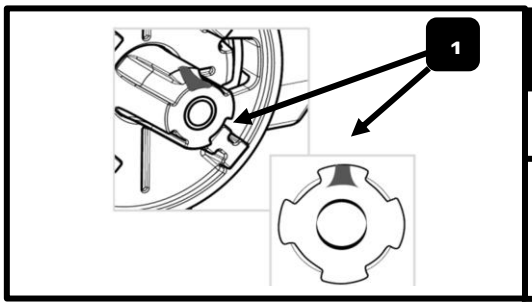

CAS D'UNE VANNE 3 VOIES

Etape 1

Identifiez le méplat (1) sur la vanne ou la flèche gravée sur l'accouplement. Il indique le centre du boisseau

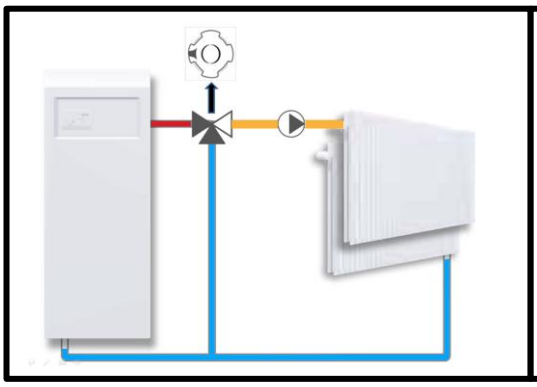

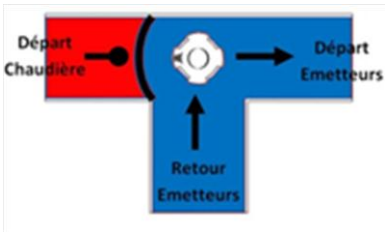

Etape 2

Identifiez la position totalement fermée de la vanne (position 0%) : c'est la position pour laquelle le méplat de la vanne (1) est orienté en direction de la sortie du

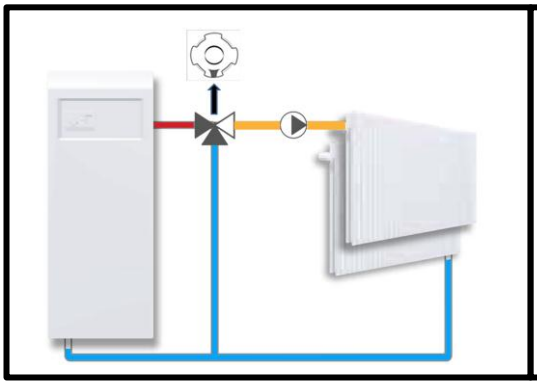

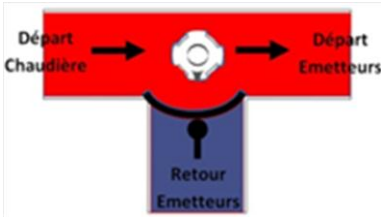

Etape 3 :

Identifiez la position 100% ouverte de la vanne :
c'est la position pour laquelle le méplat de la vanne (1) est orientée vers le retour émetteur (radiateur, plancher chauffant…)

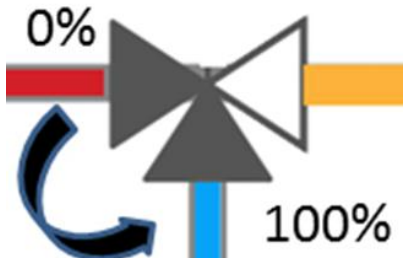

Etape 4

Identifiez le sens d'ouverture de la vanne pour aller de 0% à 100%.

Sens horaire (CW) **Sens anti-horaire (CCW)**

(dans cet exemple, il s'agit de CCW)

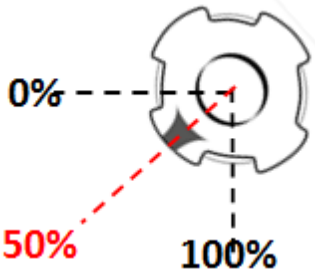

Etape 5

Positionnez la vanne en position intermédiaire 50%:
Le Méplat sera alors entre la position Départ chaudière et la position retour émetteur

ESBE

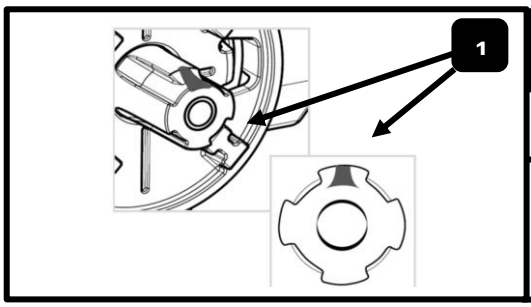

CAS D'UNE VANNE 4 VOIES

Etape 1

Identifiez le méplat (1) sur la vanne ou la flèche gravée sur l'accouplement. Il indique l'axe de la palette.

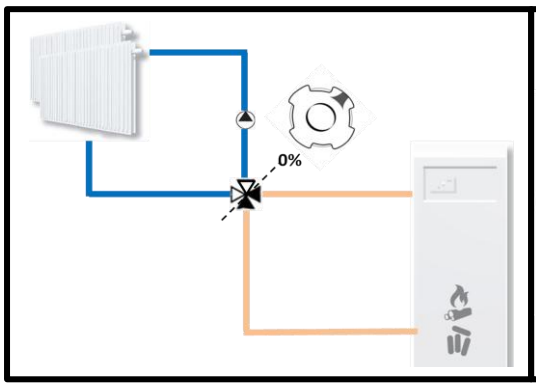

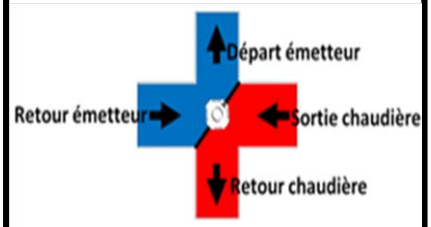

Etape 2

Identifiez la position totalement fermée de la vanne (position 0%) : c'est la position pour laquelle le méplat de la vanne (1) est orienté de telle façon à ce que **la chaudière boucle sur elle-même**

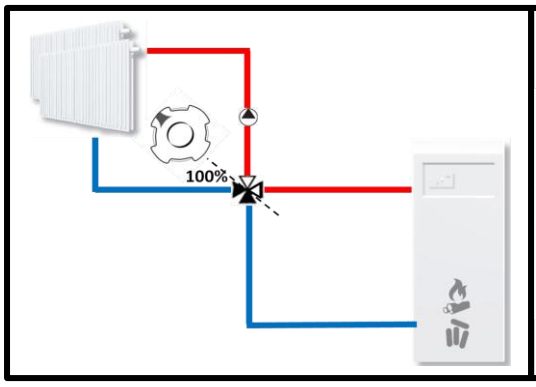

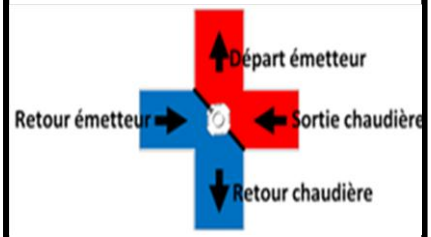

Etape 3 :

Identifiez la position 100% ouverte de la vanne :
c'est la position pour laquelle le méplat de la vanne (1) est orienté de telle façon à ce que **les émetteurs ne reçoivent que l'eau de la chaudière**

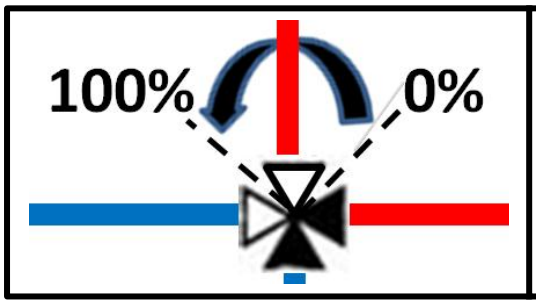

Etape 4

Identifiez le sens d'ouverture de la vanne pour aller de 0% à 100%.

Sens horaire (CW) **Sens anti-horaire (CCW)**

(dans cet exemple, il s'agit de CCW)

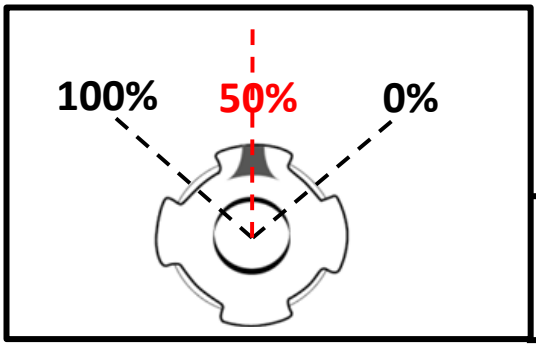

Etape 5

- Positionnez la vanne en position intermédiaire : Méplat entre la position Départ émetteur et la position retour émetteur

Une fois cette étape réalisée, vous êtes prêts pour motoriser votre vanne.