Crometta S
Showerpipe Crometta S 240 1jet
Surfaces: **chromé** Numéro d'article: **27267000**

Description

Caractéristiques

- l'angle d'inclinaison coulissant peut être ajusté sur 45 °
- douche de tête Crometta S 240
- diamètre: 240 mm
- douche de tête orientable
- jet Rain
- débit du jet Rain (sous 3 bars de pression): 16 l/min
- disque de jet entièrement chromé
- longueur du bras de douche: 350 mm
- butée de confort à 40° C
- limiteur d'eau chaude réglable
- support de douchette réglage en hauteur

Détails de l'article

GTIN	4011097775944

Technologie

Prix de design

Photo du produit
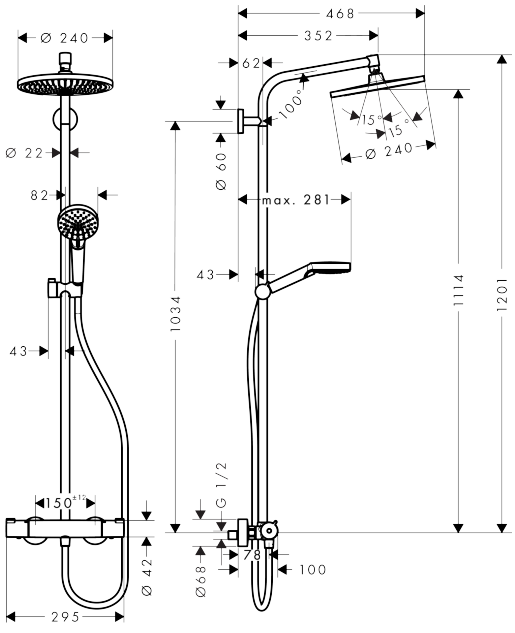
Plan géométral