fima CARLO FRATTINI® rubinetterie

GAMME ECO 2
Mitigeur évier

F3208CR.ES

Cette photo est non contractuelle

Mitigeur évier
- manette tout métal
- douchette extractible
- mousseur anticalcair
- bec pivotant

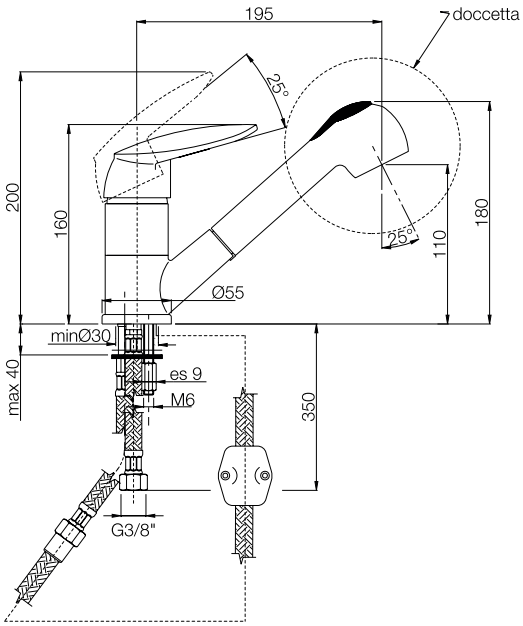

Mécanisme Interne
Cartouche à disques céramiques équipé du “point dur”.

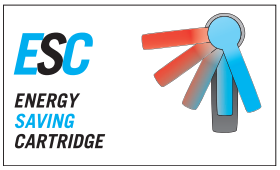

L’ouverture de l’eau froide en position centrale, permet machinalement de réduire chaque jour sa consommation d’énergie, en évitant le gaspillage de l’eau chaude.
L’eau mitigée est obtenue en tournant la manette vers la gauche.

Voir les conditions générales de garantie
sur notre catalogue-tarif en vigueur

Nuancier

CR **CHROME**

12 ACCLY 052

made in italy